指示調節計　ATR244-12ABC

PC プログラミング /NFC 設定機能付き

主な特長

- コンパクト指示調節計（PID 制御）
- コンフィギュレーション は PC ソフトウエア（LABSOFTVIEW）又は NFC(Android)
- 汎用電源 24V - 230VAC/DC 対応
- 温度・アナログ入力（4-20mA）対応
- アナログ出力（4-20mA & 0 -10VDC）リピートまたは制御用
- リレー及び SSR 出力
- 高輝度 LED 表示

概要

ATR244 は PID コントローラ機能を装備した多機能な指示調節計です。内蔵したコントロール機能、pixsysUSB メモリカード、PC ソフトウエア又は Android 内蔵のスマートフォンによる NFC により完全なコンフィギュレーション（設定）ができます。汎用電源 仕様により 24V ～ 230V DC/AC に対応、また多種の入力信号に対応しています。オプションで RS485 MODBUS RTU 通信も提供、遠隔モニタリングもできます。

出力信号は制御用、多点警報出力又はアナログリピータとして選択できます。

仕様		
外形寸法と重さ	48H X 48W X 105 D mm	約 185g
供給電源	24 ～ 230V AC/DC +/-15%, 50/60Hz、絶縁耐圧 2.5kV	
消費電力	8W	
表示部	2 x LED 表示、4 桁白色；5 桁赤色	
使用周囲温度範囲と湿度	0 ～ 45℃、 35 ～ 95% RH	
入力信号	アナログ信号、以下から選択	
	TC(熱電対) K, S, R, J, T, N, B (自動冷接点補償：-25 ～ +85℃、フルスケールの± 0.2% 16bits の分解能) Pt100, Pt500, Pt1000, Ni100, PT1K, NTC 10K(β 3435K) リニア・アナログ信号：0-10V (50000 点)；0/4 -20mA(40000 点)；0-60mV(25000 点) ポテンショメーター： 1 ～ 150k Ω（50000 点）	
	サンプリング時間（アナログ入力）	2.1ms からプログラミング（最大 470Hz)
	デジタル入力： 1 又は 2	セットポイント、ホールド、スタート・停止、ロック設定など
出力信号	リレー： 2 つ	250V ac, 5A
	SSR: 2 つ	12/24VDC, 30mA max.
	アナログ（選択）	4-20mA（40000 点 , フルスケール± 0.2% 又は 0 ～ 10VDC(40000 点、フルスケール± 0.2%)、制御又はリピータ（選択）

制御モード	ON/OFF（ヒステリシス付き）、P, PI, PID, PD 時間比例、手動又はオートチューニング
警報モード	絶対値、ヒステリシス、バンド、High/Low 変位警報、手動リセット、ループ切断警報
保護等級 IP	IP54: フロント面（ガスケット採用で IP65, IP20 (容器と背面部）
コンフィギュレーション（設定）	パスワード保護、コンフィギュレーション（設定）の繰り返し用メモリカード（オプション）、コンピュータ用ソフトウエア、NFC 設定（Android スマートフォン用）

外形寸法図

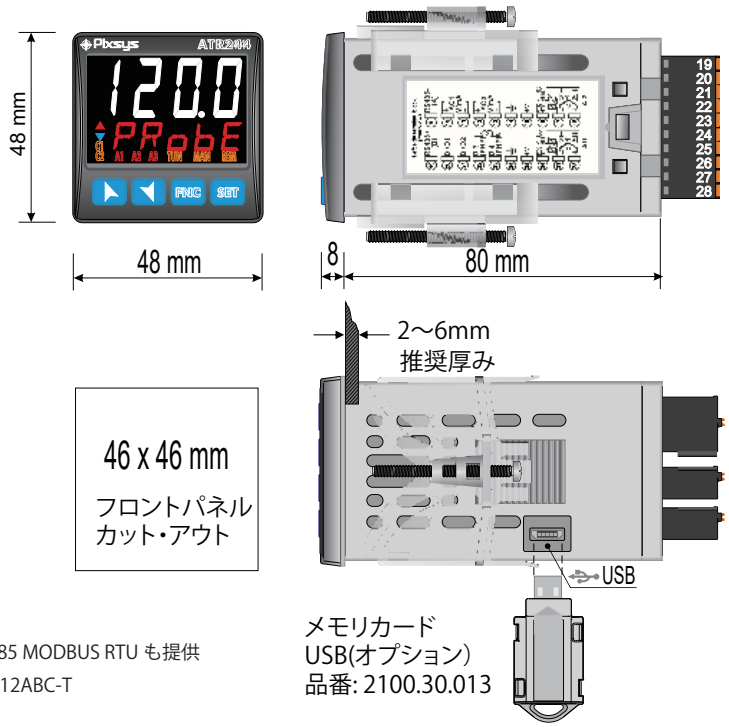

* オプションで RS485 MODBUS RTU も提供
型式名称：ATR244-12ABC-T

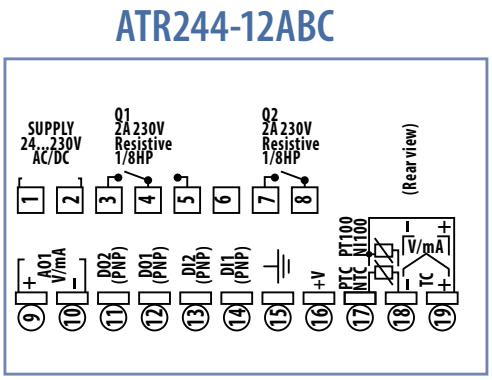

配線端子台

CALEX テクノロジー株式会社
〒 231-0002　神奈川県横浜市中区海岸通 4-23、
マリンビル 6 階
TEL 045-228-9447/fax045-228-8466
https://calextechnology.com